DEUTSCH/ENGLISCH

PUREligh
PIKO PAR I

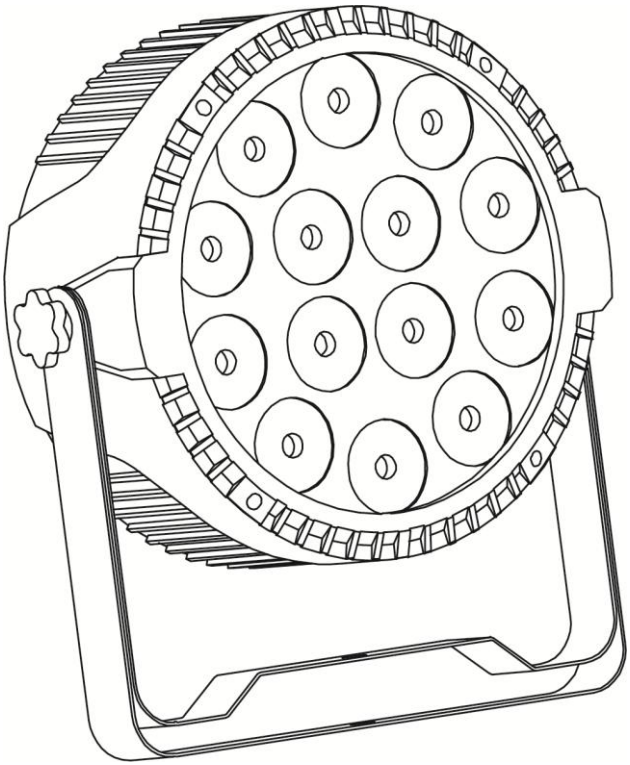

LIG0017001-000
03/2020

Bedienungsanleitung
User's Manual

Wichtige Sicherheitshinweise! Bitte vor Anschluss lesen!



GEFAHR! (Elektrischer Schlag durch hohe Spannungen im Gerät)
Das Gehäuse darf nicht entfernt werden! Es befinden sich **keine** zu wartenden Teile im Gerät. Im Geräteinneren befinden sich Bauteile, welche unter hoher elektrischer Spannung stehen.

Überprüfen Sie das Gerät vor jeder Nutzung auf Beschädigungen oder das Fehlen von Komponenten, Schutzvorrichtungen oder Gehäuseteilen. Sollte entsprechendes auffallen, darf das Gerät nicht verwendet werden!

Überlassen Sie Wartungs- sowie Reparaturarbeiten einer qualifizierten Service Werkstatt oder wenden Sie sich an Ihren Händler. Bei einer Fehlfunktion des Gerätes ist der Betrieb zudem unverzüglich einzustellen, bis das Gerät von einer Fachperson repariert wurde!



GEFAHR! (Elektrischer Schlag bedingt durch Kurzschluss)
Veränderungen am Netzkabel oder am Netzstecker sind verboten. Im Falle von Beschädigungen des Netzkabels, muss dieses umgehend gegen ein original Ersatzteil des Herstellers ersetzt werden. Bei Nichtbeachtung kann es zu Brand- oder Lebensgefahr durch einen elektrischen Schlag kommen!



GEFAHR! (Für Babys und Kinder)
Entsorgen oder bewahren Sie anfallendes Verpackungsmaterial ordnungsgemäß! Verpackungsmaterial ist aufgrund von **Erstickungsgefahr** außerhalb der Reichweite von Babys und Kindern aufzubewahren.
Stellen Sie sicher, dass Kinder niemals unbeaufsichtigt das Gerät benutzen! Vergewissern Sie sich außerdem, dass Kinder keine (Klein-)Teile vom Gerät entfernen, da sie durch verschlucken von Teilen ersticken könnten!



WARNUNG! (Hohe Lichtintensität – Augenverletzungen)
Ein direkter Blick in die Lichtquelle ist unbedingt zu unterlassen!



WARNUNG! (Epilepsie)
Stroboskopeffekte (Lichtblitze) können bei einigen Menschen Anfälle von Epilepsie auslösen. Entsprechend empfindliche Menschen sind zu warnen und sollten sich nicht in der Nähe entsprechender Geräte aufhalten.



Hinweis! (Brandgefahr durch Überhitzung)
Die maximal zulässige Umgebungstemperatur dieses Gerätes beträgt **40°C**.

Stellen Sie sicher, dass das Gerät an einem Ort mit ausreichender Belüftung platziert wird, außerhalb der Reichweite von direkten Wärmequellen, offenem Feuer und brennbaren Materialien und Flüssigkeiten. Ein Mindestabstand von 1 m ist hier zwingend erforderlich.

Die Lüftungsschlitze des Geräts dürfen nicht abgeklebt, noch darf das Gerät abgedeckt werden.



Hinweis! (Betriebsbedingungen)
Aufgrund der baulichen Eigenschaften ist das Gerät für den Betrieb im Innenbereich (IP20) konzipiert. Setzen Sie das Gerät niemals Regen, Feuchtigkeit oder Flüssigkeiten aus, da dies zu Beschädigungen führen kann.

Vibrationen, Staub oder Sonneneinstrahlung kann ebenso zu Beschädigungen führen, vermeiden Sie diese!



Hinweis! (Stromversorgung)
Überprüfen Sie unbedingt die Übereinstimmung der Gerätespannung mit Ihrer örtlichen Netzspannung. Die Absicherung Ihrer Netzsteckdose mit einem Fehlerstromschutzschalter (FI) ist **unbedingt** empfohlen.

Sollten Sie Ihr Gerät längere Zeit nicht benutzen oder Wartungsarbeiten vornehmen, trennen Sie das Gerät vom Netz, um Gefahren zu minimieren. Dasselbe gilt für Unwetterbedingungen wie Gewitter, Hochwasser etc.



Hinweis! (Störung bei Datenübertragung)
Verbinden Sie auf keinen Fall den DMX Ein- oder Ausgang mit Audiogeräten wie Endstufen oder Mischpulte!

DMX Kabel ermöglichen einen störungsfreien Betrieb und höchstmögliche Übertragungssicherheit von Signaldaten. Benutzen Sie keine Mikrofonkabel!



Hinweis! (Kondensation)
Um Kondensation im Gerät zu vermeiden, sollte sich das Gerät vor Inbetriebnahme an die Umgebungstemperatur anpassen.



Hinweis! (Unerwünschte Gerüche)
Ein neues Produkt kann manchmal zu unerwünschten Gerüchen führen. Diese Reaktion ist normal und verschwindet nach einigen Minuten wieder.

Symbole auf Gerät und Verpackung:


Das Blitzsymbol warnt den Nutzer vor nicht isolierter Spannung und der Gefahr eines Stromschlages.


Das Ausrufezeichensymbol weist den Nutzer auf wichtige Wartungs- sowie Bedienungshinweise in der Bedienungsanleitung hin.


Nur für den Innenbereich geeignet



Dieses Symbol legt den minimalen Abstand des zu beleuchtenden Objektes fest.


Bedienungsanleitung lesen

Bitte lesen Sie die Warnhinweise und Empfehlungen sorgfältig durch und befolgen Sie diese, um einen gefahr- und reibungslosen Gebrauch zu gewährleisten.

Installation:

Überprüfen Sie das Gerät vor der Verwendung unbedingt auf Schäden. Benutzen Sie die Originalverpackung oder eine geeignete Transport- oder Lagerverpackung, um das Produkt bei Nichtbenutzung optimal vor Einflüssen wie Staub, Feuchtigkeit etc. zu schützen.

Das Gerät kann wahlweise stehend oder hängend installiert werden. Die Befestigung ist dabei stets an einem festen, dafür zugelassenen Träger oder einer entsprechenden Oberfläche vorzunehmen. Beachten Sie hierbei die Belastungsgrenze der gewählten Installations-Position (z.B. bei Stativen).
Zur Befestigung des Gerätes ist die Öffnung des Produktbügels zu nutzen. Stellen Sie stets eine zweite, unabhängige Sicherung des Gerätes, z.B. durch ein Safety her.

Arbeiten am Gerät (z.B. Montage) sollten stets von einer stabilen und zulässigen Plattform aus stattfinden. Stellen Sie sicher, dass der Bereich unter Ihnen dabei abgesperrt ist.


WARNUNG! (Verletzungsgefahr durch Herabfallen)
Unvorschriftsmäßige Montage kann erheblich Verletzungen und Schäden verursachen! Die Installation des Gerätes sollte stets von erfahrenen Personen durchgeführt werden und muss unter Einhaltung der mechanischen und elektrischen Sicherheit in Ihrem Land erfolgen.

Bitte beachten Sie, dass die Nutzung dieses Gerätes an einem Dimmer nicht möglich ist!

Herzlichen Glückwunsch zu Ihrer neuen PURElight PIKO PAR I!

Vielen Dank, dass Sie sich für ein Produkt von **PURElight** entschieden haben. Durch effiziente Entwicklung und ökonomische Produktion ermöglicht **PURElight** hochwertige Produkte zu einem fantastischen Preis.

Bitte lesen Sie die Bedienungsanleitung sorgfältig, um über sämtliche Funktionen dieses Produktes informiert zu sein und bewahren Sie diese zur späteren Verwendung auf.

Viel Spaß mit Ihrem neuen Produkt!

Ihr PURElight Team

Garantie:

Es gelten die aktuellen AGBs und
Garantiebedingungen der
Music Store professional GmbH.
Einzusehen unter: www.musicstore.de

Bei Fragen und Anregungen wenden Sie sich bitte an:

Music Store professional GmbH
Istanbulstr. 22-26
51103 Köln
Geschäftsführer: Michael Sauer
WEEE-Reg.-Nr. DE 41617453

Tel: +49 221 8884-0
Fax: +49 221 8884-2500
info@musicstore.de

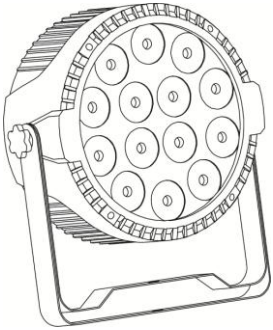

Lieferumfang:

Inhalt	Menge
PIKO PAR I Scheinwerfer	1
Montagebügel	1
Stromkabel	1
Bedienungsanleitung	1

Bestimmungsgemäßer Gebrauch:

Das Produkt **PURElight PIKO PAR I** wurde für den Einsatz als elektronischer LED-Beleuchtungseffekt konzipiert. Das Gerät darf ausschließlich zu diesem Zwecke und im Sinne der Bedienungsanleitung betrieben werden. Andere Verwendungszwecke, sowie der Betrieb unter anderen Betriebsbedingungen sind ausdrücklich nicht bestimmungsgemäß und können zu Sach- oder Personenschäden führen! Für Schäden, die aus einer nicht bestimmungsgemäßen Verwendung resultieren wird keine Haftung übernommen.

Es muss sichergestellt werden, dass das Gerät ausschließlich von geschulten und fachkundigen Nutzern betrieben wird, die im Vollbesitz ihrer geistigen, physischen und sensorischen Fähigkeiten sind. Eine Nutzung anderer Personen ist ausdrücklich nur auf Aufforderung einer für ihre Sicherheit zuständigen Person zulässig, welche die Nutzung anleitet oder beaufsichtigt.

Inbetriebnahme:

Sämtliche Verbindungen des Gerätes sollten vor dem Einschalten erfolgen. Benutzen Sie für die Verbindungen ausschließlich hochwertige, möglichst kurze Kabel.

Konfiguration des DMX Steckers:

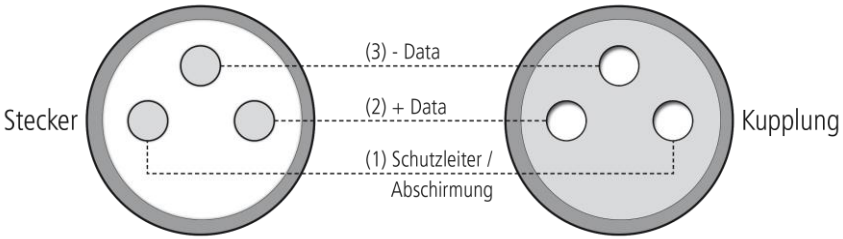

Widerstand 120 Ohm // ¼ W zwischen Pin 2 (DMX-) und Pin 3 (DMX+) der letzten Fixierung.

Betriebsart DMX:

Verbinden Sie den DMX Eingang Ihres Gerätes mit dem DMX Ausgang Ihres DMX-Controllers, Ihrer DMX Software oder dem DMX Ausgang eines sich bereits in Ihrer DMX Kette befindlichen Gerätes. Nutzen Sie zu dieser Verbindung stets DMX Kabel mit einem 110 Ohm Widerstand. Adressieren Sie das Gerät entsprechend Ihrer DMX Konfiguration. Die folgende Tabelle zeigt die jeweiligen DMX Modi der einzelnen Geräte mit den dazugehörigen Werten und Funktionen:

4-Kanal-Modus

Kanal	Wert	Funktion
1	000-255	Rot Dimmer (dunkel zu hell)
2	000-255	Grün Dimmer (dunkel zu hell)
3	000-255	Blau Dimmer (dunkel zu hell)
4	000-255	Weiß Dimmer (dunkel zu hell)

8-Kanal-Modus

Kanal	Wert	Funktion
1	000-255	Master Dimmer (dunkel zu hell)
2	000-255	Rot Dimmer (dunkel zu hell)
3	000-255	Grün Dimmer (dunkel zu hell)
4	000-255	Blau Dimmer (dunkel zu hell)
5	000-255	Weiß Dimmer (dunkel zu hell)
6	000-255	Strobe-Effekt (Geschwindigkeit: langsam zu schnell)
7	000-003 004-127 128-169 170-210 211-229 230-255	DMX-Kanal Kontrolle 8 fixierte Farben sprunghafter Farbwechsel steigender Farbwechsel Musikgesteuerter Modus 1 Musikgesteuerter Modus 2
8	000-255	Funktionen Geschwindigkeitseinstellung (langsam zu schnell)

Betriebsart Statisch, Auto oder Sound:

Das Gerät beinhaltet automatische Programme die nach festen Schemata ablaufen **(Auto)** oder über das eingebaute Mikrofon passend zur Musik abgerufen werden **(Sound)**. Die Auswahl des jeweiligen Modus erfolgt über das Menü direkt am Gerät.

Wenn Sie mehrere Geräte der gleichen Bauart per DMX verbinden, lassen sich diese über das Mastergerät simultan ansteuern. Stellen Sie dazu die gewünschte Funktion „**Master**" am ersten Gerät der Kette ein, die anderen Geräte der Reihe müssen nun als „**Slave**" eingestellt werden. Nun gibt das erste Gerät der Kette sämtlichen weiteren Geräten die Funktion vor und alle Geräte laufen simultan.

Bedienung:

Start:

Verbinden Sie das Gerät mit dem Stromnetz und warten Sie einige Sekunden bis es Betriebsbereit ist.

Anschlüsse und Bedienelemente:

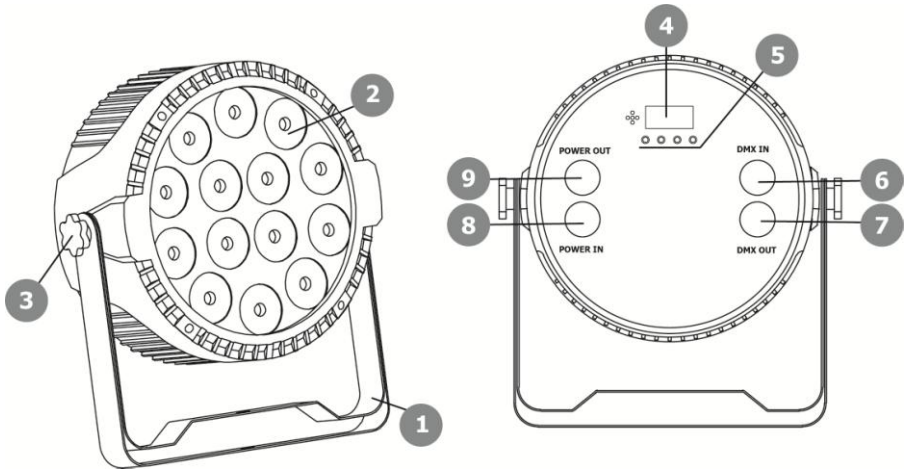

Nr.	Bezeichnung	Nr.	Bezeichnung
1	Montagebügel	**6**	DMX Input (3-pol)
2	LEDs	**7**	DMX Output (3-pol)
3	Stellschraube	**8**	Power Input
4	Display	**9**	Power Output
5	Bedientasten		

Menü:

Die Navigation im Menü erfolgt über die vier Menütasten unterhalb des Displays. Mit der„**Mode**"-Taste aktivieren Sie das Menü, die Navigation erfolgt über die „**Up**-" und „**Down**-" Tasten. Eine entsprechende Auswahl wird mit der „**Enter**-"Taste bestätigt.

Die Menüstruktur im Detail:

Nr.	Display	Funktion
1	d001	Einstellung der DMX-Adresse
2	8ch 4ch	Auswahl DMX-Modi 4 oder 8 Kanal
3	Au01-Au08 Au09 Au10 So01 So02	Fixierte Farben Auswahl sprunghafter Farbwechsel steigender Farbwechsel Musikgesteuerter Modus 1 Musikgesteuerter Modus 2
4	St00 St01 – St16	Keine Funktion Strobe-Effekt (Geschwindigkeit: langsam zu schnell)
5	SP00 SP01 – SP16	Automatikbetrieb, Einstellung der Geschwindigkeit (langsam zu schnell)
6	r255	Rot
7	G255	Grün
8	b255	Blau
9	u255	Weiß

Spezifikationen:

Model	PIKO PAR I
Spannungsversorgung	AC 90-220V, 50/60Hz
Leistungsaufnahme	100 Watt
Lichtquelle	14 x 10 Watt LEDs
Farbmischung	RGBW (Rot – Grün – Blau – Weiß)
Abstrahlwinkel	45°
Dimmer	0 bis 100 %
Schutzklasse	IP 20
Betriebsmodi	Automatikbetrieb, Musikmodus, DMX, Master/Slave
DMX-Kanäle	4 oder 8
Steuereinheit	Display mit vier Bedientasten
Maße (L x B x H)	185 x 185 x 80 mm
Gewicht	0,84 kg

Fehlerbehebung:

Die nachfolgende Übersicht dient als Hilfe für eine schnelle Fehlerbehebung. Sollten Sie sich unsicher sein, kontaktieren Sie den Hersteller, den Händler oder entsprechendes Fachpersonal. Öffnen Sie niemals eigenständig das Gerät!

Symptom	Fehlerbehebung
Keine Funktion	Überprüfen Sie die Netzverbindung, sowie Ihre Sicherung.
Keine Reaktion im DMX Betrieb	Überprüfen Sie die Kabelverbindungen
	Sofern vorhanden, probieren Sie einen alternativen DMX-Controller aus.
Keine Reaktion im Fernbetrieb	Wechseln Sie die Batterie in Ihrer Fernbedienung
	Stellen Sie sicher, dass IR-Sender und Empfänger in geringen und freien Abstand zueinander sind.

Sollten die angegebenen Fehlerbehebungen nicht zum Erfolg geführt haben, kontaktieren Sie bitte unsere Service Mitarbeiter. Die Kontaktdaten finden Sie unter www.musicstore.de

Reinigung:

Eine regelmäßige Reinigung des Gerätes von Verunreinigungen und Staub erhöht die Haltbarkeit des Produktes. Trennen Sie das Gerät stets vom Stromnetz bevor Sie es reinigen! Reinigen Sie das Gerät niemals nass! Optische Linsen sollten mit Hilfe eines trockenen Mikrofasertuches gereinigt werden, wobei die Lichtleistung optimiert wird. Lüftungsgitter und Öffnungen sollten stets von Staub und Dreck befreit werden. Elektrobauteil geeignete Druckluftsprays werden für diese Anwendung empfohlen.

Umweltschutz:

Die Firma MUSIC STORE professional GmbH bemüht sich stets die Belastung durch Verpackungen auf ein Minimum zu reduzieren. Die Verwendung von umweltfreundlichen und wiederverwertbaren Materialien ist dabei für uns von elementarer Bedeutung. Bitte führen Sie die Verpackungskomponenten nach Gebrauch den entsprechenden Verwertungen zu.



Entsorgung von Verpackungen:
Sorgen Sie dafür, dass Papierverpackungen, Kunststoffmaterial etc. getrennt den entsprechenden Verwertungen zugeführt werden. Beachten Sie die entsprechenden Entsorgungshinweise auf der Verpackung.



Entsorgung von Batterien:
Batterien gehören nicht in den Müll! Bitte führen Sie Batterien den behördlichen Vorgaben entsprechenden Sammelstellen oder Entsorgungsstationen zu.



Entsorgung Ihres Altgerätes:
Gerät nicht über den Hausmüll entsorgen! Dieses Gerät unterliegt der WEEE Richtlinie (Waste Electrical and Electronic Equipment) in ihrer jeweils aktuell gültigen Fassung.

Die Entsorgung des Gerätes erfolgt über einen zugelassenen Entsorgungsbetrieb oder Ihrer dafür zuständigen kommunalen Entsorgungsstelle. Die in Ihrem Land gültigen Vorschriften sind zu beachten!



Hersteller: MUSIC STORE professional GmbH,
Istanbulstraße 22-26,
51103 Köln, Deutschland

Notizen

MS ID: LIG0017001-000
03/2020